Шапка "BROOKLIN"
Артикул: 25402
метод нанесения: термотрансфер, вышивка, вышивка шеврона

25402.30

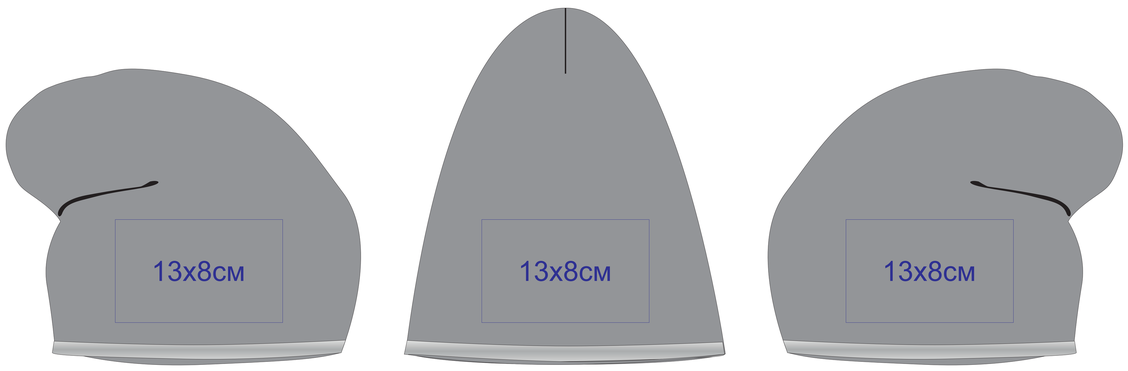

25402.25

25402.22

25402.25

25402.35

25402.75

25402.01

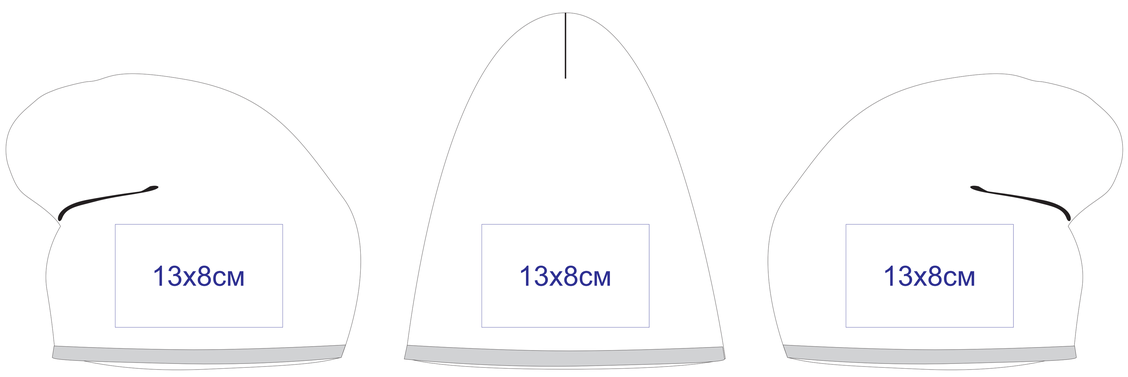

25402.29

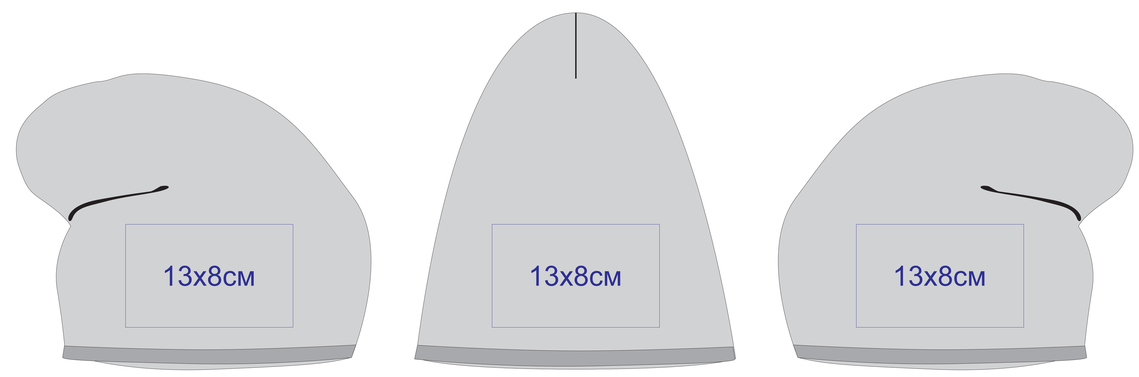

25402.09

25402.121