Декантер для вина PIKERSON, 1,8л, стекло
арт. 346599
Методы нанесения: деколь (с подложкой даже для кроющих цветов)

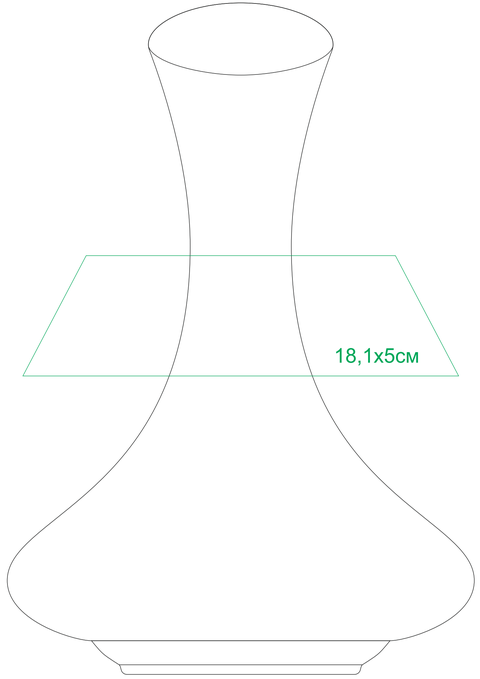

Лицевая сторона

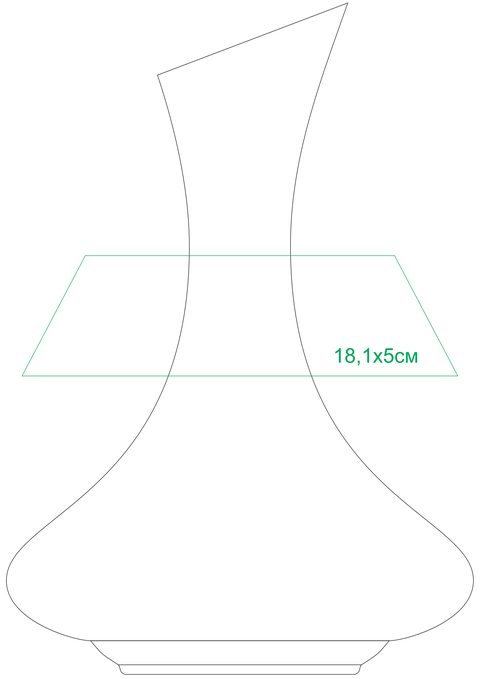

Справа от лицевой стороны

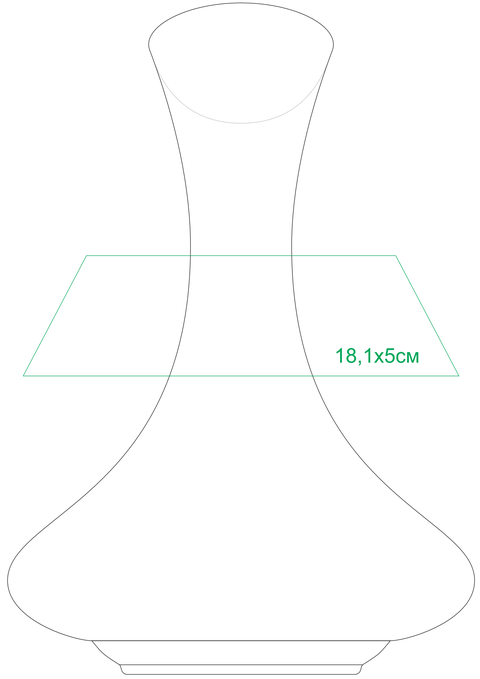

Оборот

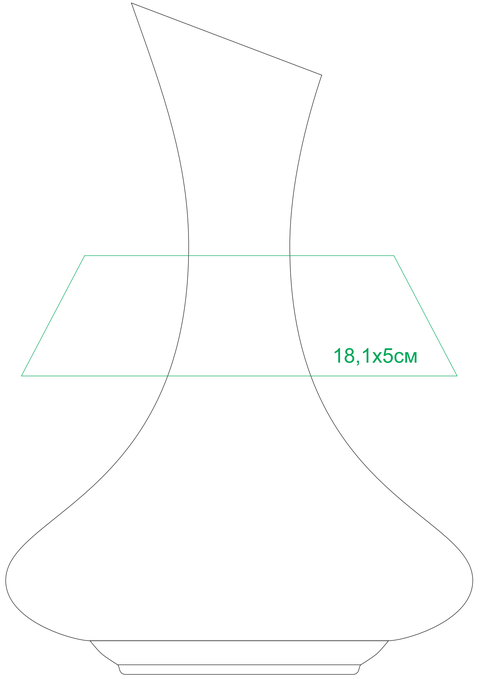

Слева от лицевой стороны